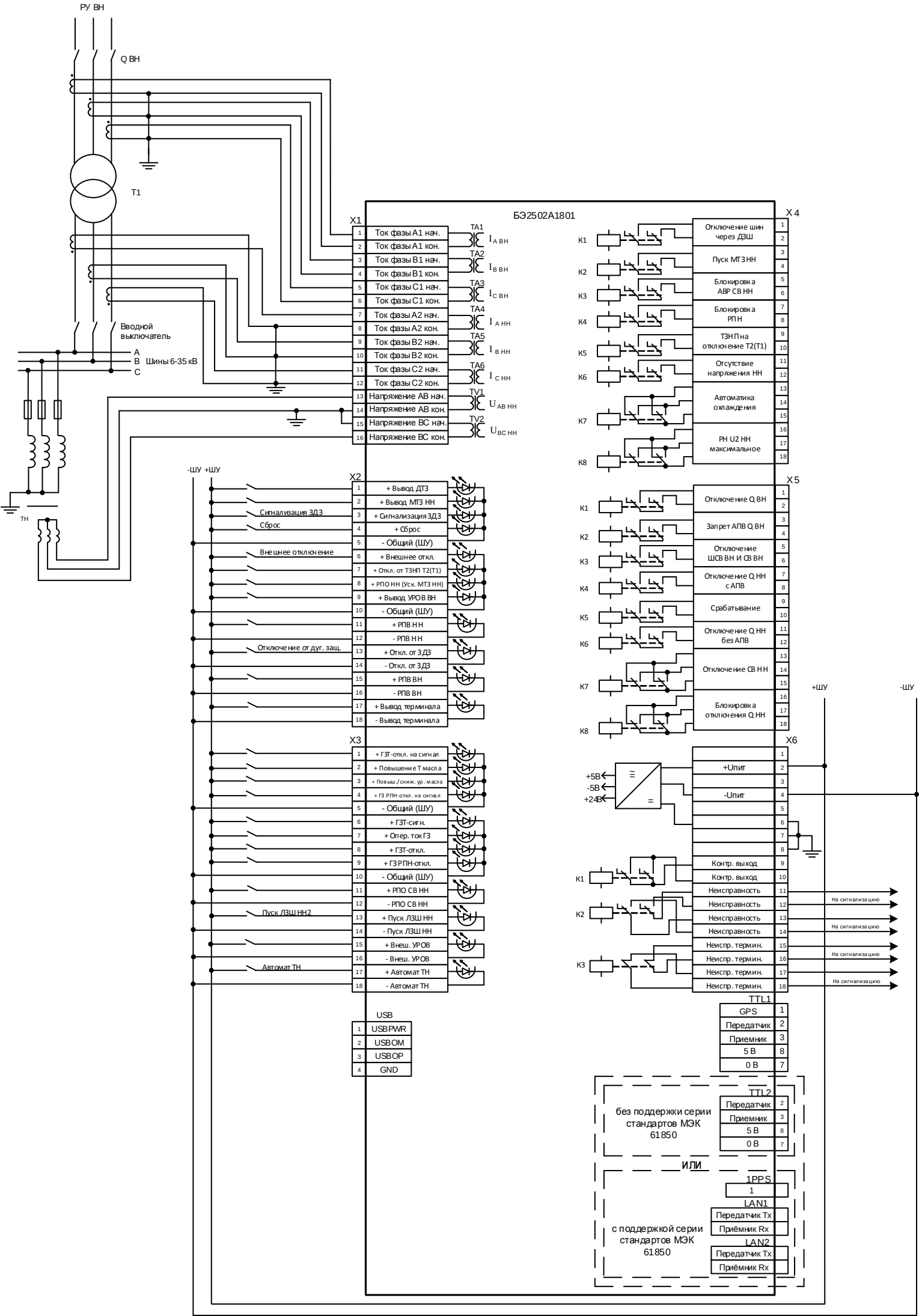
РУ ВН
Q ВН
Т1
Вводной выключатель
A
B Шины 6-35 кВ
C
ТН
БЭ2502А1801
X1
1 Ток фазы А1 нач.
2 Ток фазы А1 кон.
3 Ток фазы В1 нач.
4 Ток фазы В1 кон.
5 Ток фазы С1 нач.
6 Ток фазы С1 кон.
7 Ток фазы А2 нач.
8 Ток фазы А2 кон.
9 Ток фазы В2 нач.
10 Ток фазы В2 кон.
11 Ток фазы С2 нач.
12 Ток фазы С2 кон.
13 Напряжение АВ нач.
14 Напряжение АВ кон.
15 Напряжение ВС нач.
16 Напряжение ВС кон.
ТА1 $I_{A\ ВН}$
ТА2 $I_{B\ ВН}$
ТА3 $I_{C\ ВН}$
ТА4 $I_{A\ НН}$
ТА5 $I_{B\ НН}$
ТА6 $I_{C\ НН}$
TV1 $U_{AB\ НН}$
TV2 $U_{BC\ НН}$
X4
К1 Отключение шин через ДЗШ
К2 Пуск МТЗ НН
К3 Блокировка АВР СВ НН
К4 Блокировка РПН
К5 ТЗНП на отключение Т2(Т1)
К6 Отсутствие напряжения НН
К7 Автоматика охлаждения
К8 РН U2 НН максимальное
-ШУ +ШУ
X2
1 + Вывод ДТЗ
2 + Вывод МТЗ НН
3 + Сигнализация ЗДЗ
4 + Сброс
5 - Общий (ШУ)
6 + Внешнее откл.
7 + Откл. от ТЗНП Т2(Т1)
8 + РПО НН (Уск. МТЗ НН)
9 + Вывод УРОВ ВН
10 - Общий (ШУ)
11 + РПВ НН
12 - РПВ НН
13 + Откл. от ЗДЗ
14 - Откл. от ЗДЗ
15 + РПВ ВН
16 - РПВ ВН
17 + Вывод терминала
18 - Вывод терминала
Сигнализация ЗДЗ
Сброс
Внешнее отключение
Отключение от дуг. защ.
X5
К1 Отключение Q ВН
К2 Запрет АПВ Q ВН
К3 Отключение ШСВ ВН И СВ ВН
К4 Отключение Q НН с АПВ
К5 Срабатывание
К6 Отключение Q НН без АПВ
К7 Отключение СВ НН
К8 Блокировка отключения Q НН
+ШУ
-ШУ
X3
1 + ГЗТ-откл. на сигнал
2 + Повышение Т масла
3 + Повыш./сниж. ур. масла
4 + ГЗ РПН-откл. на сигнал
5 - Общий (ШУ)
6 + ГЗТ-сигн.
7 + Опер. ток ГЗ
8 + ГЗТ-откл.
9 + ГЗ РПН-откл.
10 - Общий (ШУ)
11 + РПО СВ НН
12 - РПО СВ НН
13 + Пуск ЛЗШ НН
14 - Пуск ЛЗШ НН
15 + Внеш. УРОВ
16 - Внеш. УРОВ
17 + Автомат ТН
18 - Автомат ТН
Пуск ЛЗШ НН2
Автомат ТН
X6
+5В
-5В
+24В
+Uпит
-Uпит
К1
К2
К3
Контр. выход
Контр. выход
Неисправность
Неисправность
Неисправность
Неисправность
Неиспр. термин.
Неиспр. термин.
Неиспр. термин.
Неиспр. термин.
На сигнализацию
USB
1 USBPWR
2 USBOM
3 USBOP
4 GND
TTL1
GPS 1
Передатчик 2
Приемник 3
5 В 8
0 В 7
без поддержки серии стандартов МЭК 61850
TTL2
Передатчик 2
Приемник 3
5 В 8
0 В 7
ИЛИ
1PPS
1
LAN1
Передатчик Tx
Приёмник Rx
LAN2
Передатчик Tx
Приёмник Rx
с поддержкой серии стандартов МЭК 61850